SPECIFICATION APPLIED

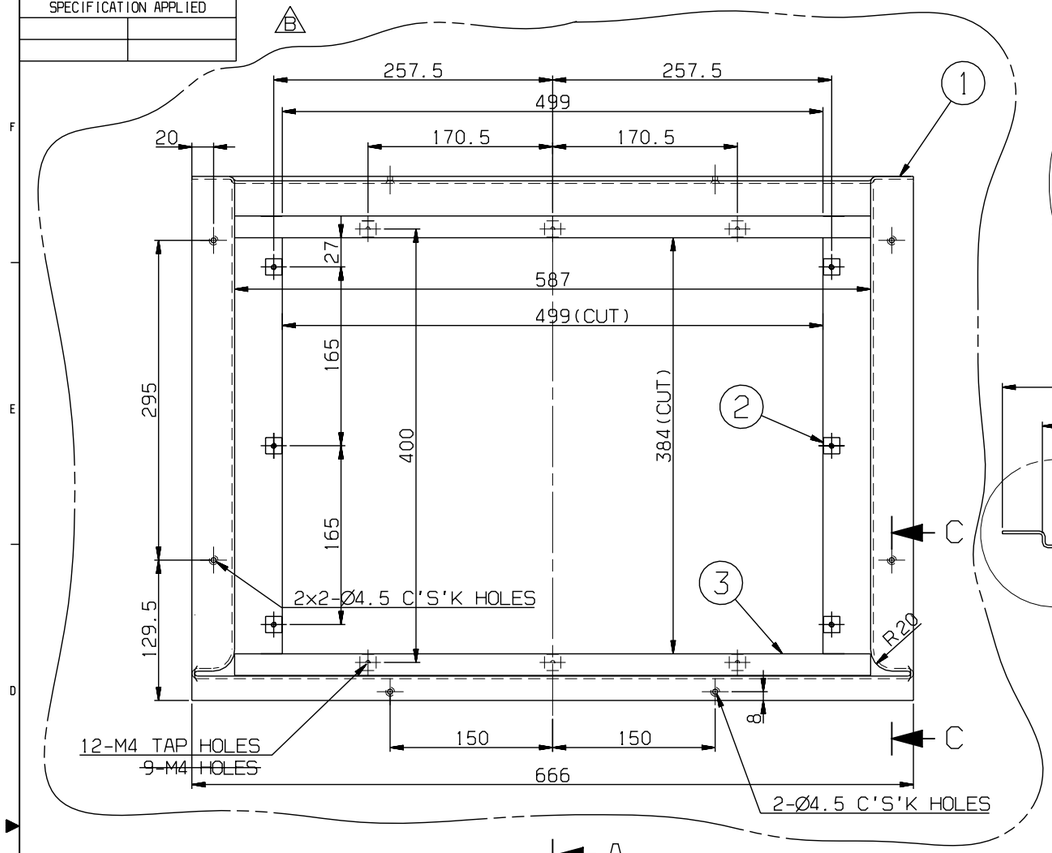

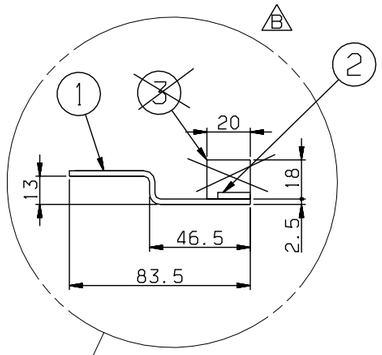

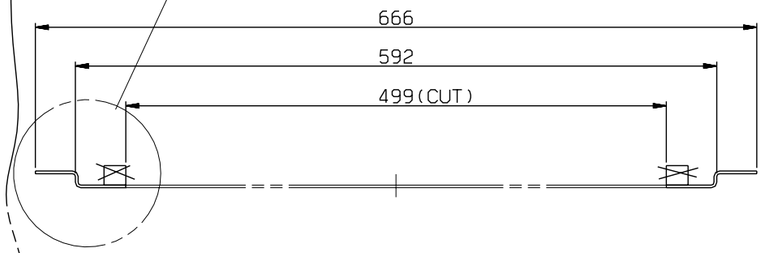

B SECTION B-B
SCALE=1/4

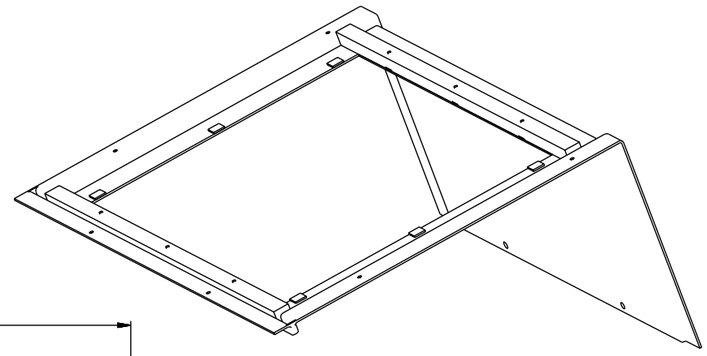

B ISOMETRIC VIEW
SCALE=1/5

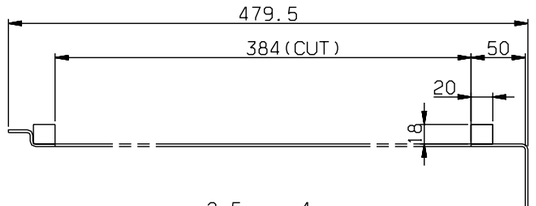

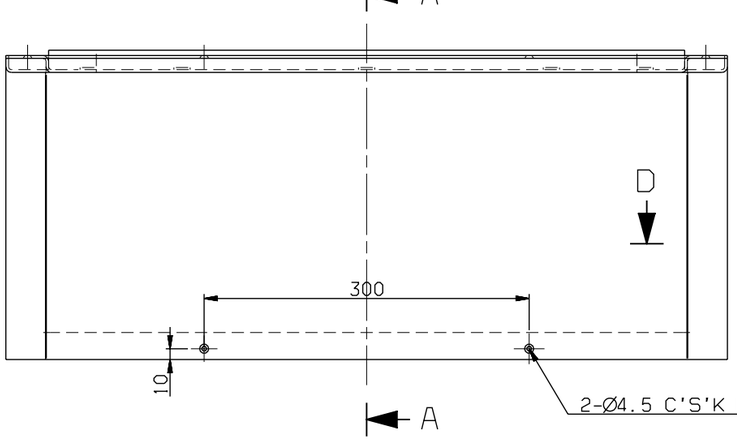

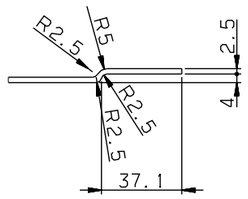

SECTION D-D
SCALE=1/2

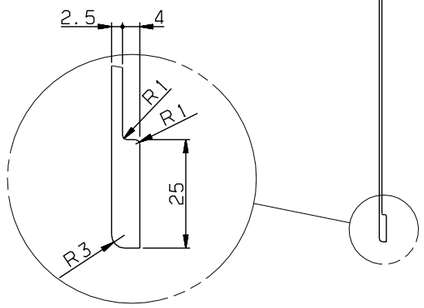

SECTION A-A
SCALE=1/4

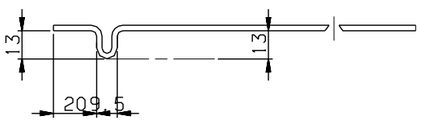

SECTION C-C
SCALE=1/2

NOTE:
1. UNSPECIFIED DIMENSION SHALL BE ACCORDING TO 3-D DATA.

품번 NO.	부품 번호 PART NO.	품명 DESCRIPTION	재질 MATERIAL	수량 Q'TY	중량 W.T	비고 REMARKS
4	RFC23010AN0-004	TAP, SEAT	SUS304	6		T3X15X15
3	RFC23010AN0-003	PACKING	CR SPONGE ~~HARD BOARD~~	2 ~~4~~		T18X20X587 ~~T18X20~~
2						
1	RFC23010AN0-001	PANEL	FRP	1		T2.5

기호 MARK	일자 DATE	변경 내역 DETAIL OF REVISION(E.C ZONE)	설변번호 E.C NO.	설계 DGN	검도 CHK	승인 APP
B X5	2010.07.07	PACKING CHANGED	3D5101-U117	J.I.LEE	H.S.KIM	H.G.RYU
A X2	2009.12.30	PART SPEC CHANGED	3D5101-U080	J.I.LEE	H.S.KIM	H.G.RYU

승인 APP	H.G.RYU 2008.10.09	재질 MAT'L	마감 치수	PANEL CEILING (3)
검도 CHK	H.S.KIM 2008.10.09	중량 G.W	TITLE	
설계 DGN	J.I.LEE 2008.10.09		도면 번호 DRG. NO	RFC23010AN0 Ver. 00 Rev. -B
제도 DRG			MC B / WD B / CT B	MS
참고번호 REF. NO.	FCP03628		SIZE A2	SCALE 1/4 매수 SHEET 1 of 1

HYUNDAI Rotem 현대로템주식회사

08-3D5101 / FC-048 / 단-PRJT / 정리번호

구분			
절단 CUTTING	~ 40	2	4
	~ 30	2	3
	~ 10	1	1.5
	< 3	0.5	1
길이 LENGTH	~3150	-	7
	~1600	4	5
	~ 800	3	4
	~ 400	2	3
	~ 200	1.5	2
	~ 100	1	1.5
등급 GRADE		A	B
주조, 주강품 CASTING (±)			
~ 20M	8	14	24
~ 15M	7	12	21
~ 12M	6	10	18
~ 8M	5	8	14
~ 4M	4	6	11
~ 2M	3	4	8
~ 1M	2	3	6
~ 315	1	2	4
~ 120	1	2	3
~ 30	1	1	1
등급 GRADE	A	B	C
용접 구조물 WELDING (±)			
~ 20M	-	6.0	8.0
~ 15M	-	5.0	7.0
~ 12M	-	4.0	6.0
~ 8M	-	3.0	5.0
~ 4M	0.8	2.0	4.0
~ 2M	0.5	1.2	3.0
~ 1M	0.3	0.8	2.0
~ 315	0.2	0.5	1.2
~ 120	0.15	0.3	0.8
~ 30	0.1	0.2	0.5
3~6	0.05	0.1	0.2
등급 GRADE	A	B	C
기계 가공품 MACHINING (±)			
규정사항은 일반공차표 GENERAL TOLERANCE			

본 도면은 당사 재산으로서 허가없이 무단복사/배포 금지됨. PROPERTY OF ISSUING ENTITY. CANNOT BE DISTRIBUTED OR REPRODUCED WITHOUT AUTHORIZATION.

CATIA